Montage – Bedienung – Pflege

Typen P1400, P1402, P1410, P1412, P1415, P1416, P1420, P1422, P1426, P1614, P1616

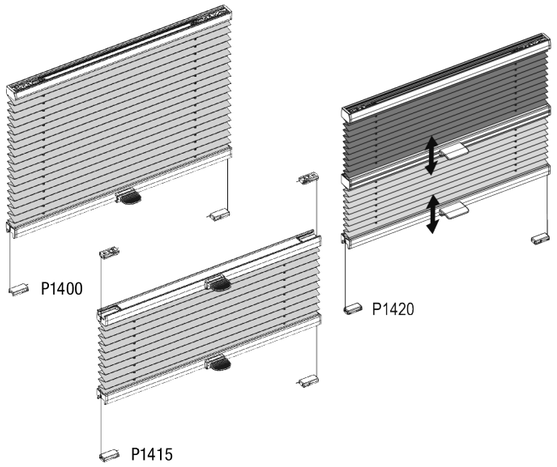

Verehrte Kundin, verehrter Kunde,

dieses maßgerechte Plissee wurde speziell für Ihre Bedürfnisse hergestellt. Hochwertige Materialien und ein formvollendetes Design gewährleisten eine lange Lebensdauer und bieten somit viel Freude an dem erworbenen Produkt.

! Bitte lesen Sie die nachfolgenden Hinweise sorgfältig vor der Montage !

Fachkundige Montage erforderlich. Unsachgemäße Montage kann zu Unfällen führen. Ausführungsänderungen nur nach Absprache mit dem Hersteller.

Ihr Plissee Hersteller

sundiscount®
Wir stellen die Sonne in den Schatten.

Montagemöglichkeiten

Wandmontage mit Befestigungswinkel und Clip

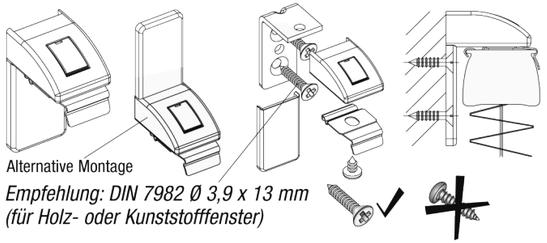

Empfehlung: DIN 7982 Ø 3,9 x 13 mm
(für Holz- oder Kunststofffenster)

Demontage Befestigungswinkel

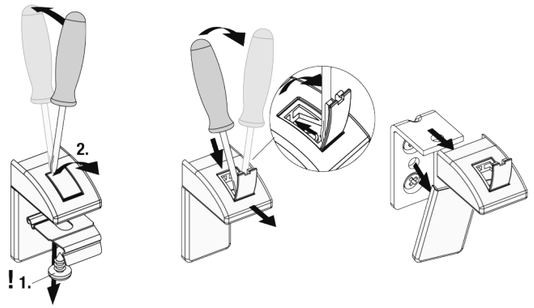

Glasleistenmontage mit Glasleistenwinkel und Clip

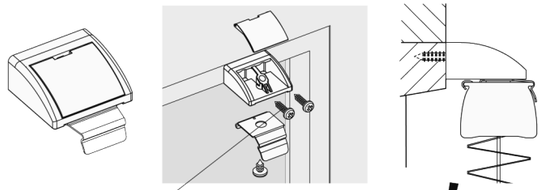

Empfehlung: DIN 7981 Ø 2,9 x 9,5 mm
(für Holz- oder Kunststofffenster)

Wandmontage mit Wandhalter verstellbar und Clip

Montagemöglichkeiten

Spannschuhbefestigung

Plissee herunterlassen und Position der Spannschuhbefestigung markieren (immer Außenkante vom Plissee). Halteplättchen, Befestigungswinkel oder Glasleistenwinkel anschrauben. Den Spannschuh aufschieben.

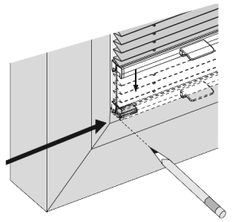

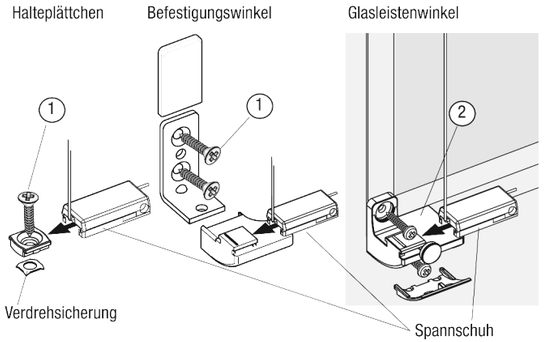

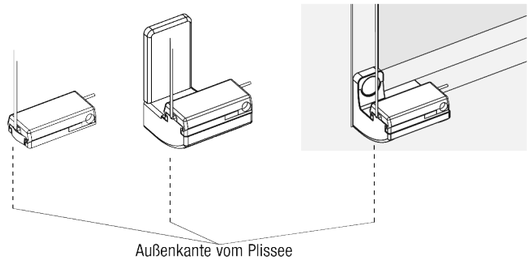

① *Empfehlung: DIN 7982 Ø 3,9 x 13 mm*
(für Holz- oder Kunststofffenster)

② *Empfehlung: DIN 7981 Ø 2,9 x 9,5 mm*
(für Holz- oder Kunststofffenster)
Max. Länge der Schraube = Glasleistentiefe!

Clip-Montage

Bei der **Clip-Befestigung** beachten, dass die Clips 50 mm von Außen montiert werden.

*Zur Befestigung darf **keine** Senkkopfschraube verwendet werden.*
Empfehlung: DIN 7981 Ø3,8 x 16 mm
(für Holz- oder Kunststofffenster)

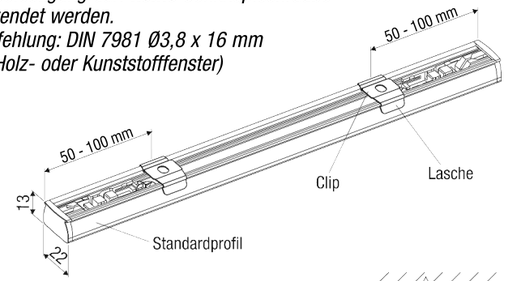

<u>Hinweis:</u> Der Clip wird vorzugsweise mit der <u>Lasche nach vorn</u> (Sichtseite) montiert.
*Der Clip kann mit der Lasche zum Fenster bzw. zur Scheibe **nur** montiert werden, wenn der Abstand zur Schiene **min. 7 mm** beträgt.*

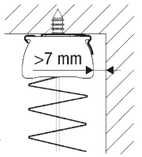

Montage: Das Profil in die hintere Kante des Clips einsetzen und vorne nach oben drücken (bis es einklickt).

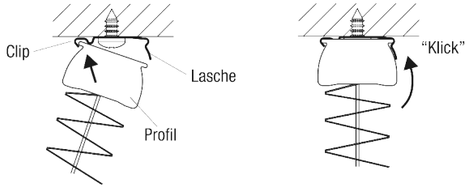

Zur **Demontage** drücken Sie die Lasche des Clips hoch, um das Profil aus dem Clip entnehmen zu können.

Klemmbefestigung
mit Clip

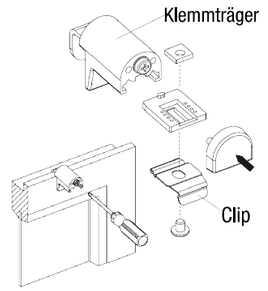

Spannschuh-Montage

Befestigungsplättchen
oben und/oder unten **montieren.**

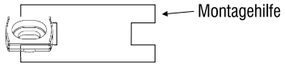

Ermittlung der Position der Befestigungsplättchen durch markieren der Bestellbreite und Berücksichtigung der Abzugsmaße.

Hinweis:
Die Bestellbreite läßt sich bequem durch Anlegen des Plissees und markieren der Enden ermitteln.

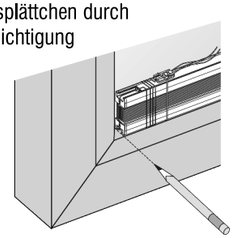

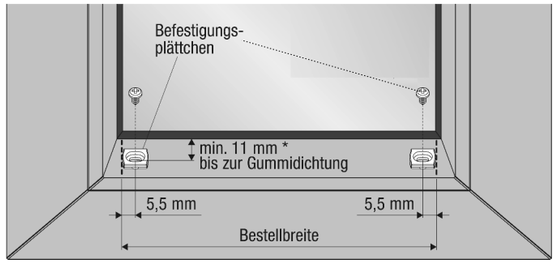

* *Hinweis:* *Um Glasbruchschäden zu vermeiden, muss ein Mindestabstand zur Glasscheibe eingehalten werden!*
Empfehlung: Transparente Stoffe min. 3 mm Hinterlüftungsabstand
Abdunkelnde Stoffe min. 5 mm Hinterlüftungsabstand
(Spezialgläser benötigen Aufgrund der Herstelleranweisung evtl. größere Abstände).

Gummiband entfernen und Schnur inkl. Spannschuh abwickeln.
(Beispiel: Typ P1415)

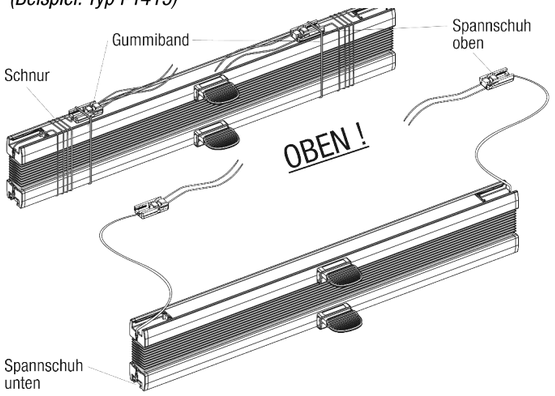

Spannschuh-Montage

Die **oberen Spannschuhe** auf die oben montierten Befestigungsplättchen schieben, bis sie einrasten.

Die **unteren Spannschuhe** aus der Schiene nehmen und auf die unten montierten Befestigungsplättchen schieben, bis sie einrasten.

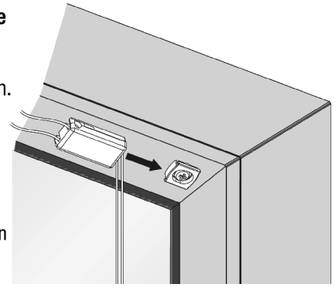

Glasclip mit Spannschuh

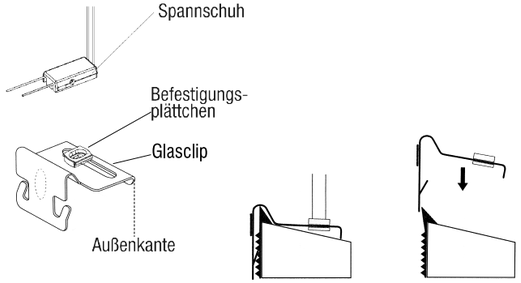

Wichtig! Den Glasclip so fest hinein drücken, dass die Halteplatte auf die Glasleiste aufstösst.Es muss bei einigen Fenstertypen mit einer gewissen Kraftanwendung gerechnet werden.

Klemmbefestigung
mit Spannschuh

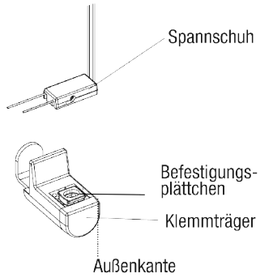

Montage für Typ P1614, P1616

1. FFT vorbereiten
FFT-Vorderteil und Klemmträger-Hinterteil bis zur ersten Einrastung zusammen stecken.

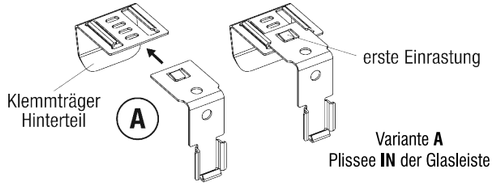

2. Positionen der Klemmträger ermitteln
Plissee **IN** der Glasleiste
Markieren der Bestellbreite auf dem Fensterflügel.
Aussenkante Plissee = Klemmträgermitte.

Hinweis: Die Bestellbreite lässt sich bequem durch Anlegen des Plissees und markieren der Plissee-Aussenkante ermitteln.

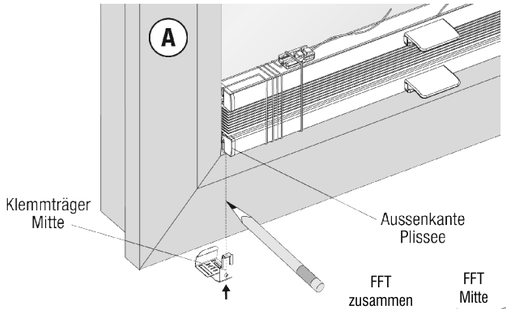

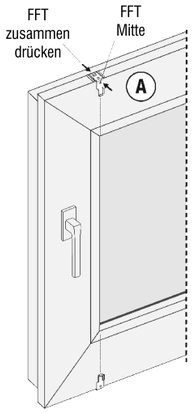

3. FFT montieren
FFT an den markierten Stellen auf dem Fensterflügel stecken und zusammen drücken bis er fest klemmt.

Bedienung

Gespannte Plissee-Anlage schließt bzw. öffnet durch Verschieben des Bediengriffes.

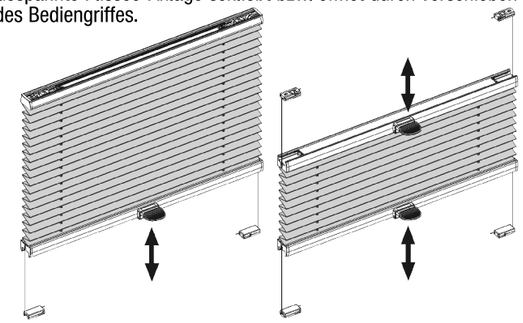

Arretierung
des Bedienungsprofil auf der Spannschuhbefestigung

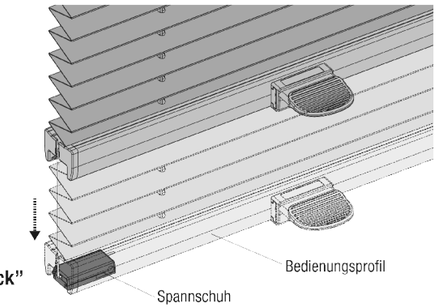

Hinweise

Unsere Stoffe sind dank eines speziellen Herstellungsverfahrens antistatisch ausgerüstet und daher staub- und schmutzresident.
Gelegentliches Abbürsten mit einer weichen Bürste oder Staubwedel ist in der Regel ausreichend.
Weitere Pflegeinformationen entnehmen Sie aus der Waschanleitung.

Ausgleich von Aufmaßungenauigkeiten

Durch Lösen der Schrauben, kann die Schnurspannung des Plissees verändert werden.
Ausgleichmöglichkeit max. ± 20mm.

Hinweis: Die Änderung der Schnurspannung muss gleichmäßig erfolgen und ist nur vom geschulten Fachpersonal vorzunehmen.

Nach der **Funktionskontrolle**
können die überstehenden Schnüre abgeschnitten werden.

Durch die Schnurspannung können sich speziell bei größeren Anlagen die Schienen mittig etwas durchbiegen, dies ist technisch bedingt und ist kein Reklamationsgrund.
Durch ein leichtes Gegenbiegen vor Ort kann dies verringert werden.